BATTEUSE MINI5
avec capot

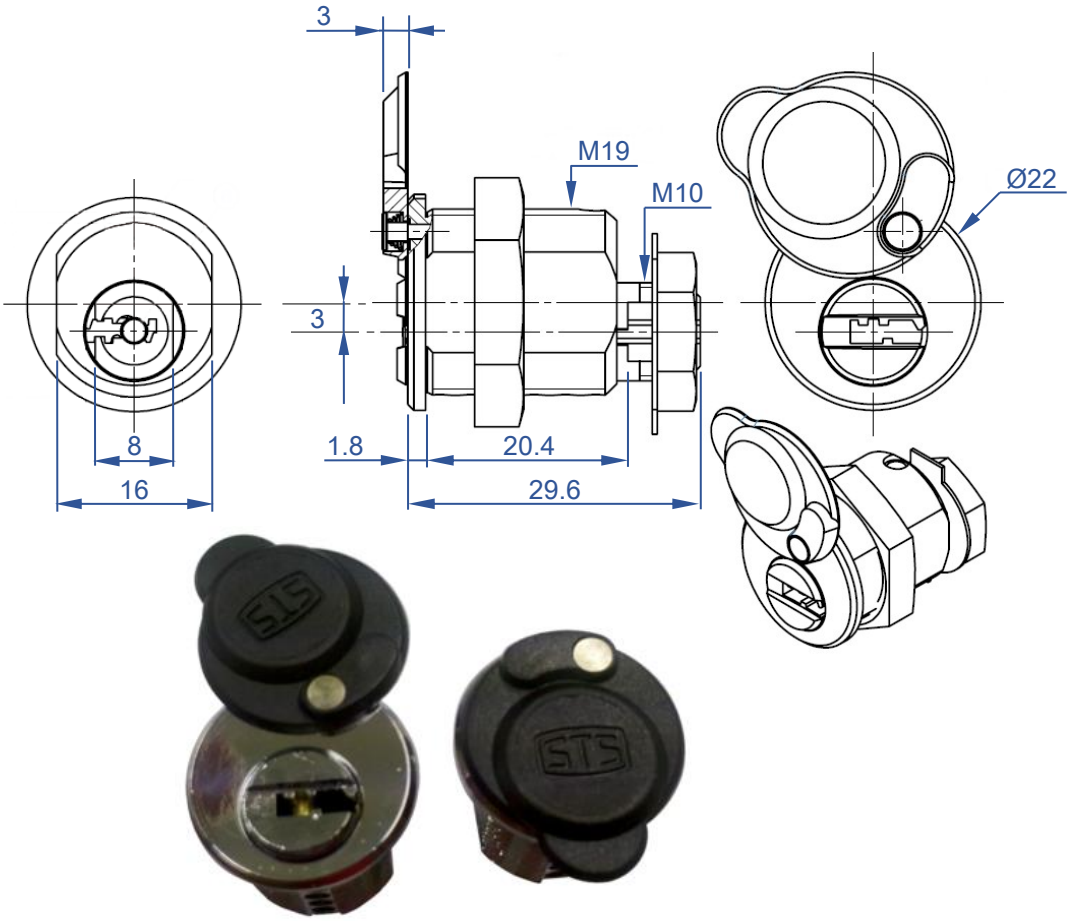

Serrure de sécurité – 2 clés réversibles en maillechort – Finition nickelée.
Système MINI 5 : 3125 combinaisons théoriques, 766 pratiques.
Peut être fourni sur numéro unique (1 clé par serrure).
Rotation 90° gauche ou droite pour ouvrir suivant code article – Sortie de clé en position verrouillée.
Rotor décentré de 3 mm, bout M10 // 8 pour entrainement de came.
Entretoises et cames coudées disponibles en accessoire pour adaptation de la longueur.
Inserts anti-perçage sur option.

Finition	Rotation	Retrait de clé	Référence
CR	90° D	1 à 0°	**623081C**
CR	90° G	1 à 0°	**623091C**

Ajouter à la référence « V » pour numéros variés et « R » pour numéros identiques